Tire au but

Contenu de la livraison:

20 x composants de cadre pour
la structure du tire au but
1 x filet avec bandes velcro
4 x cordes à enfiler pour le filet
11 x piquet
18 x tendeurs en caoutchouc
1 x clé à six pans
1 x clé hexagonale
8 x vis et écrous inclus

Pour le système, l'impression y comprise, en plus :
impression du tire au but avec oeillets

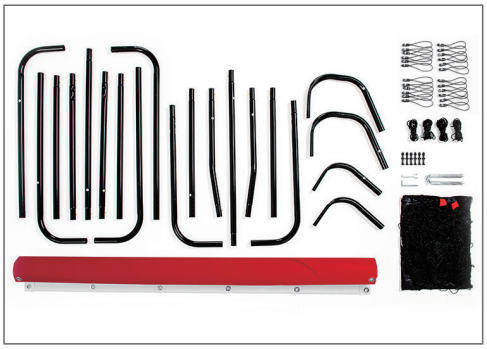

Positionnement des bandes velcro

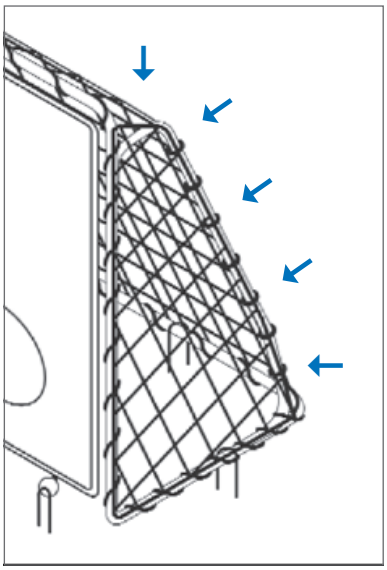

Montage du tire au but

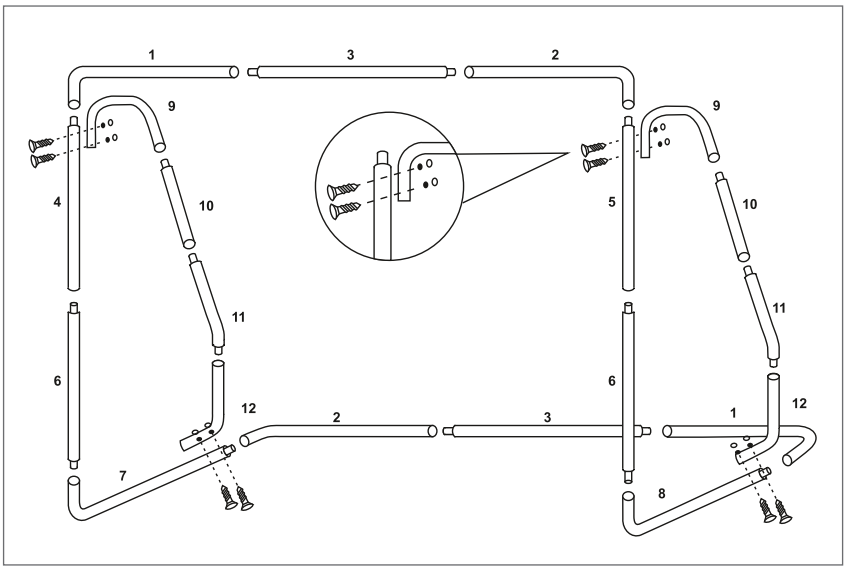

Positionnement des piquets (appliqués à l'herbe)

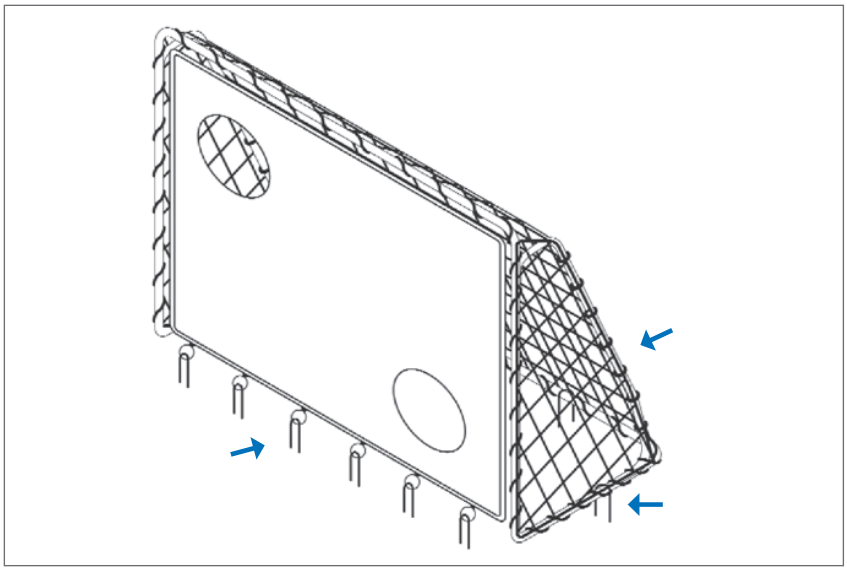

Tire au but

Montage du tire au but

1

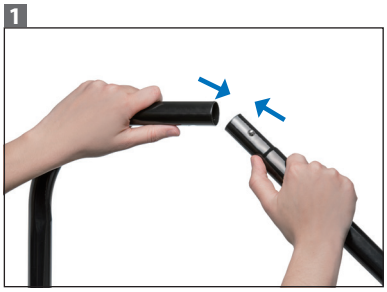

2

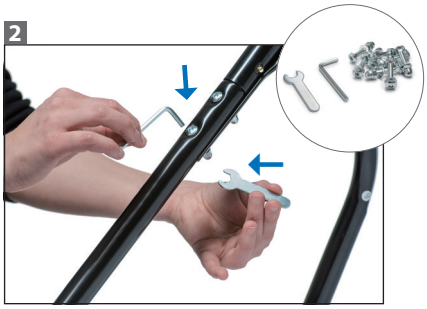

3

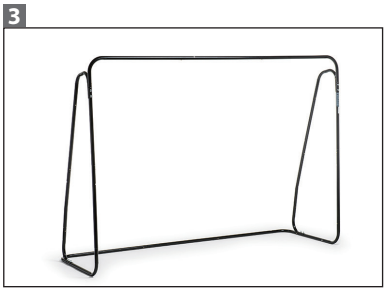

Fixation du filet

4

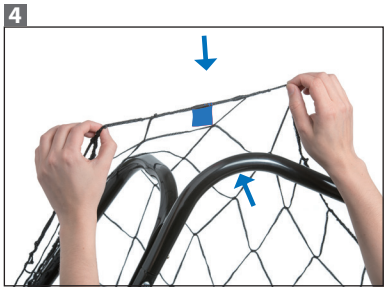

5

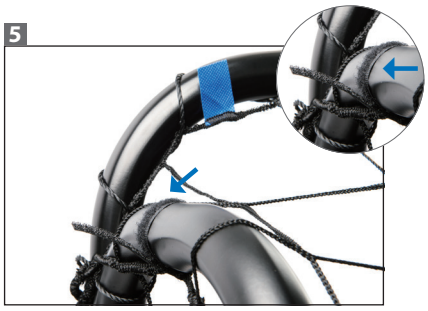

6

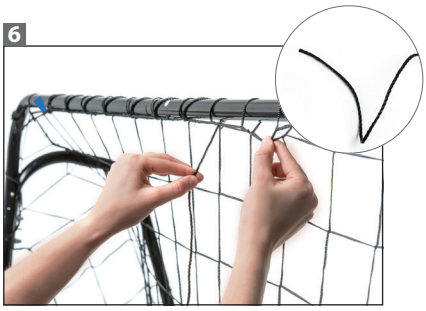

Les marques cousues marquent les coins du but.

Montage de l'impression pour le tire au but

7

8

9

Appliqués à l'herbe

10

11